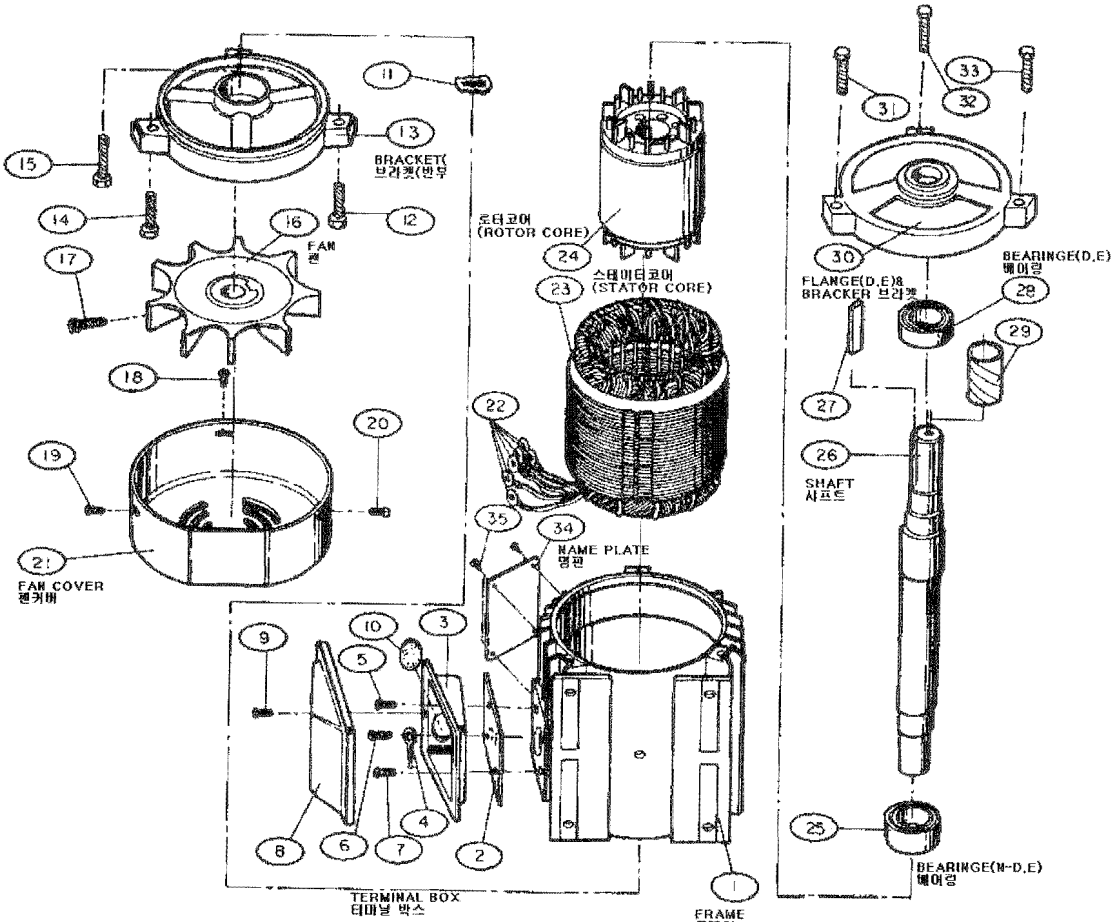
11
13
BRACKET(
브라켓(반부
15
14
16
12
FAN
팬
17
18
20
19
21
FAN COVER
팬커버
로터코어
(ROTOR CORE)
24
23
스테이터코어
(STATOR CORE)
22
35
34
NAME PLATE
명판
9
10
3
5
8
6
7
4
2
TERMINAL BOX
터미널 박스
1
FRAME
프레임
33
32
31
30
BEARINGE(D,E)
베어링
FLANGE(D,E)&
BRACKER 브라켓
28
29
27
26
SHAFT
샤프트
25
BEARINGE(N-D,E)
베어링